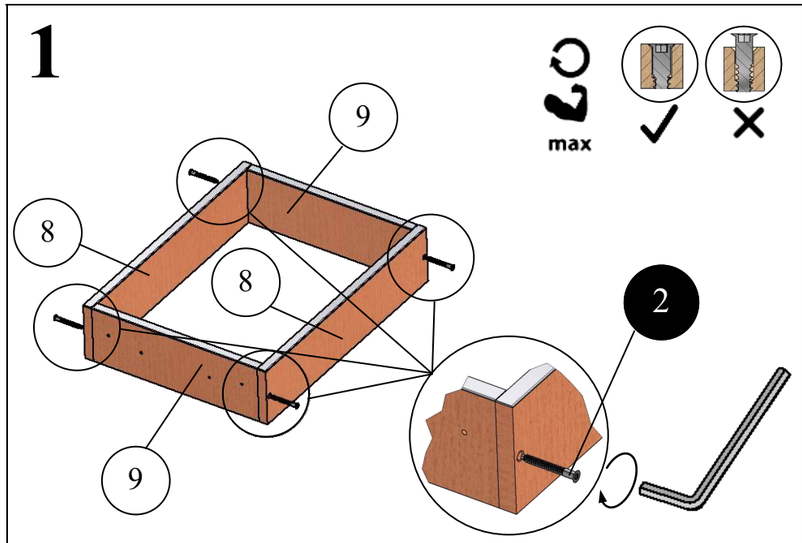
1
max
9
8
8
9
2

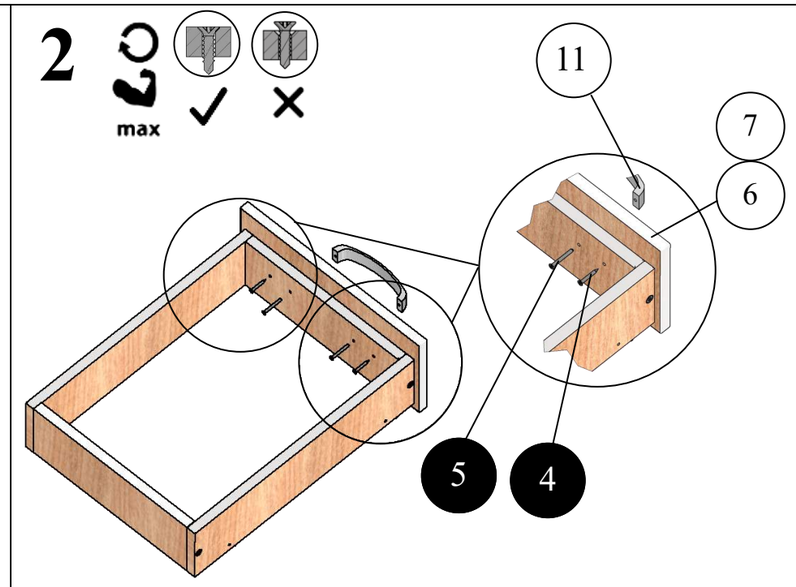
2
max
11
7
6
5
4

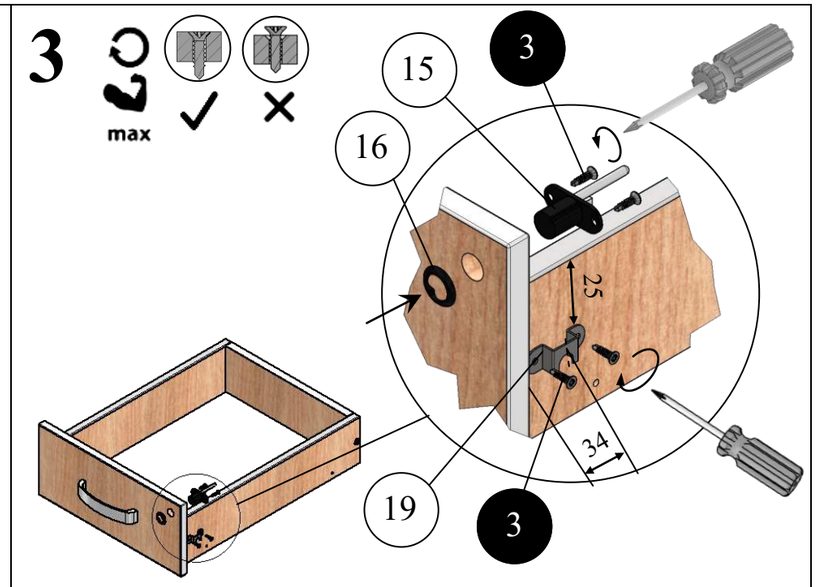
3
max
15
3
16
25
34
19
3

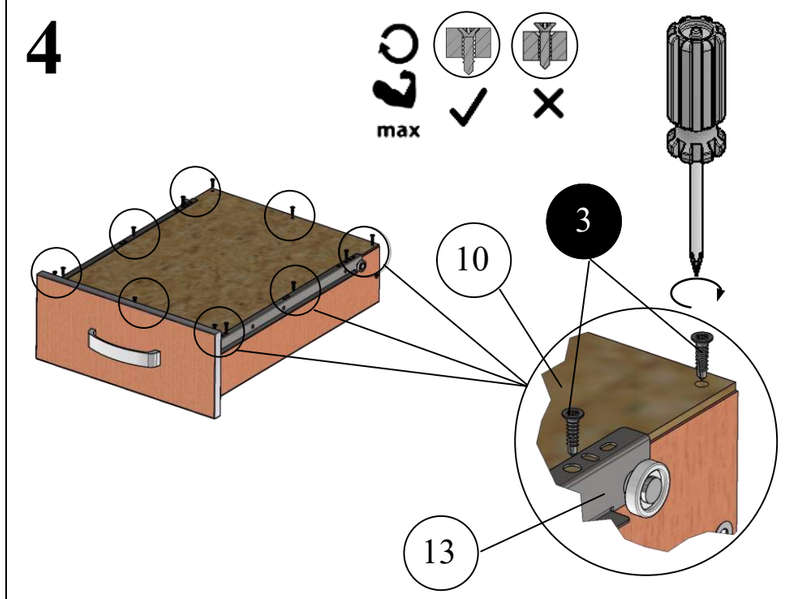
4
max
3
10
13

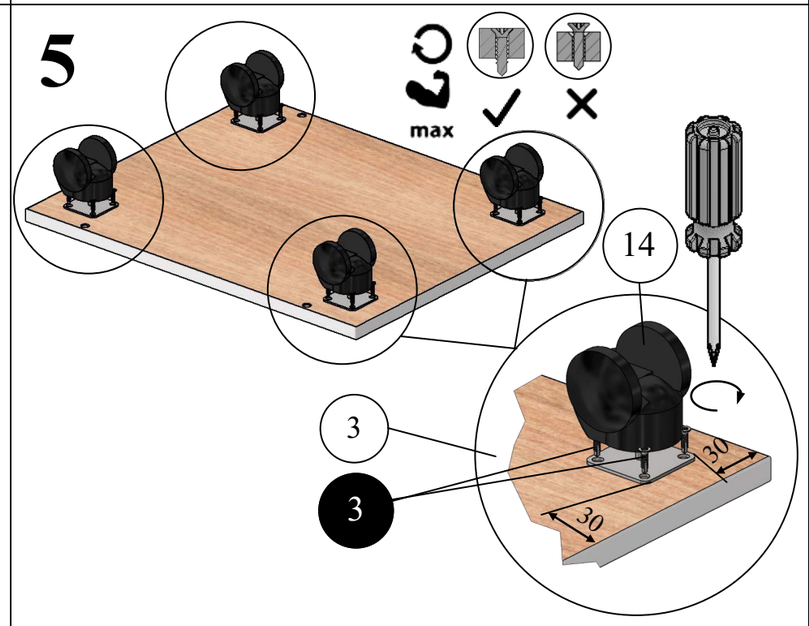
5
max
14
3
3
30
30

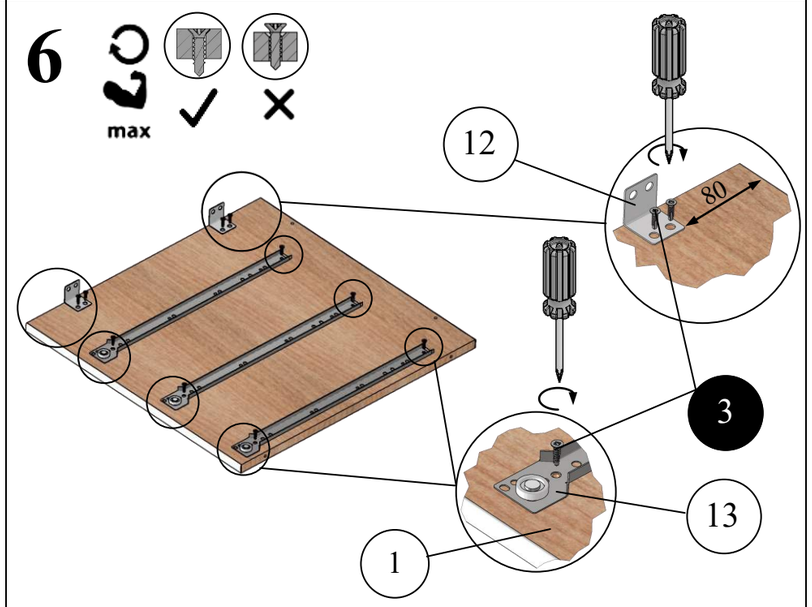
6
max
12
80
3
13
1

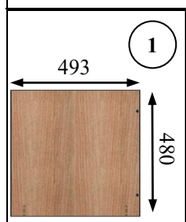
1
493
480

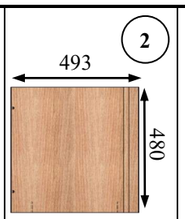
2
493
480

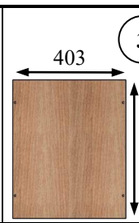
3
403
493

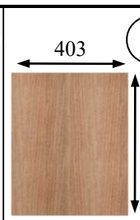
4
403
493

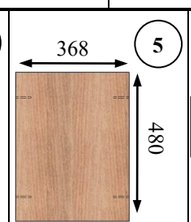
5
368
480

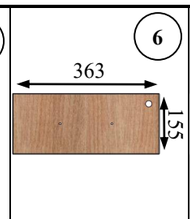
6
363
155

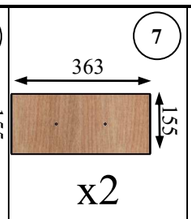
7
363
155
x2

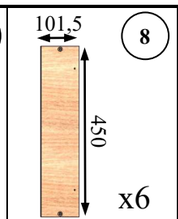
8
101,5
450
x6

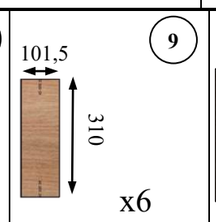
9
101,5
310
x6

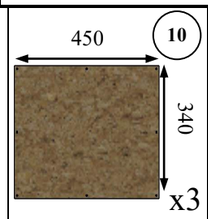
10
450
340
x3

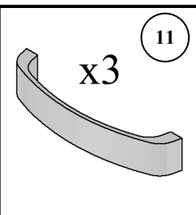
11
x3

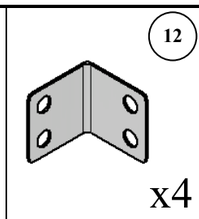
12
x4

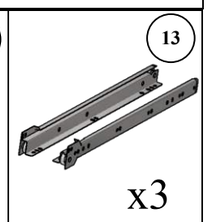
13
x3


14
x4

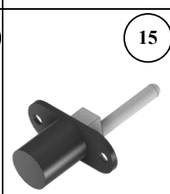
15


16

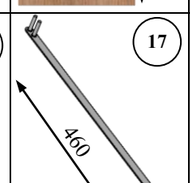
17
460

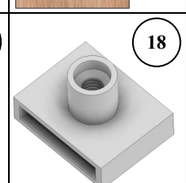
18
x3

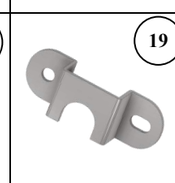
19
x3

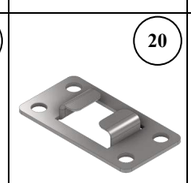
20
x2

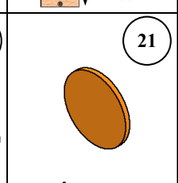
21
x4

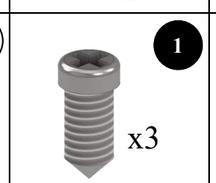
1
x3
4x8,5

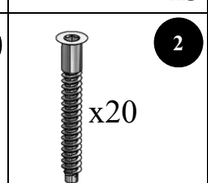
2
x20
6,3x50

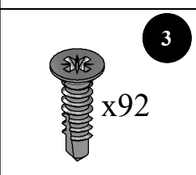
3
x92
4x16

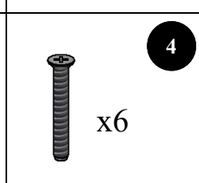
4
x6
4x30

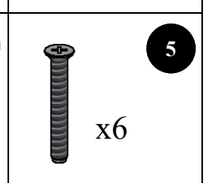
5
x6
4x35

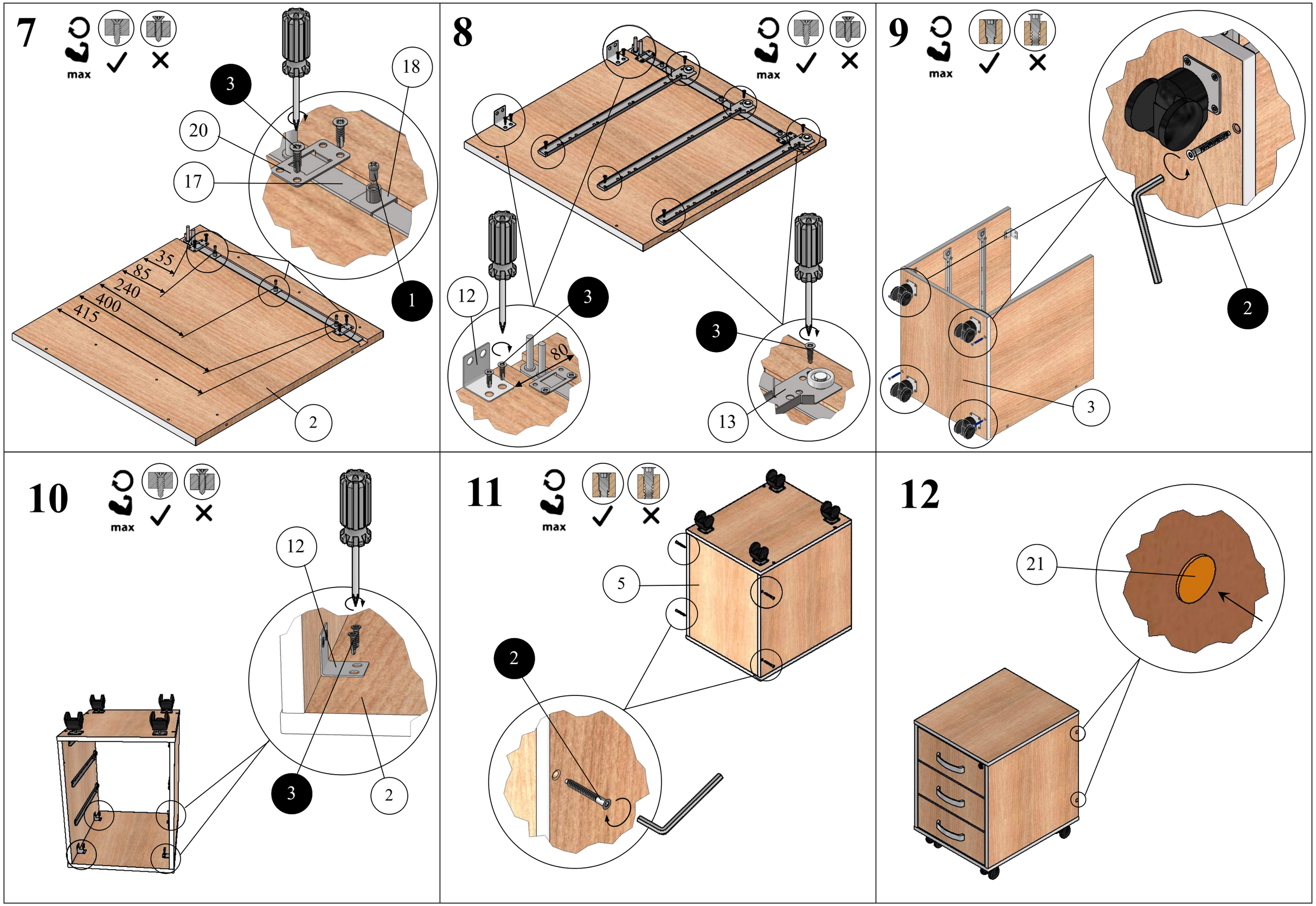
7
max
3
18
20
17
35
85
240
400
415
1
2
8
max
12
3
80
3
13
9
max
2
3
10
max
12
3
2
11
max
5
2
12
21