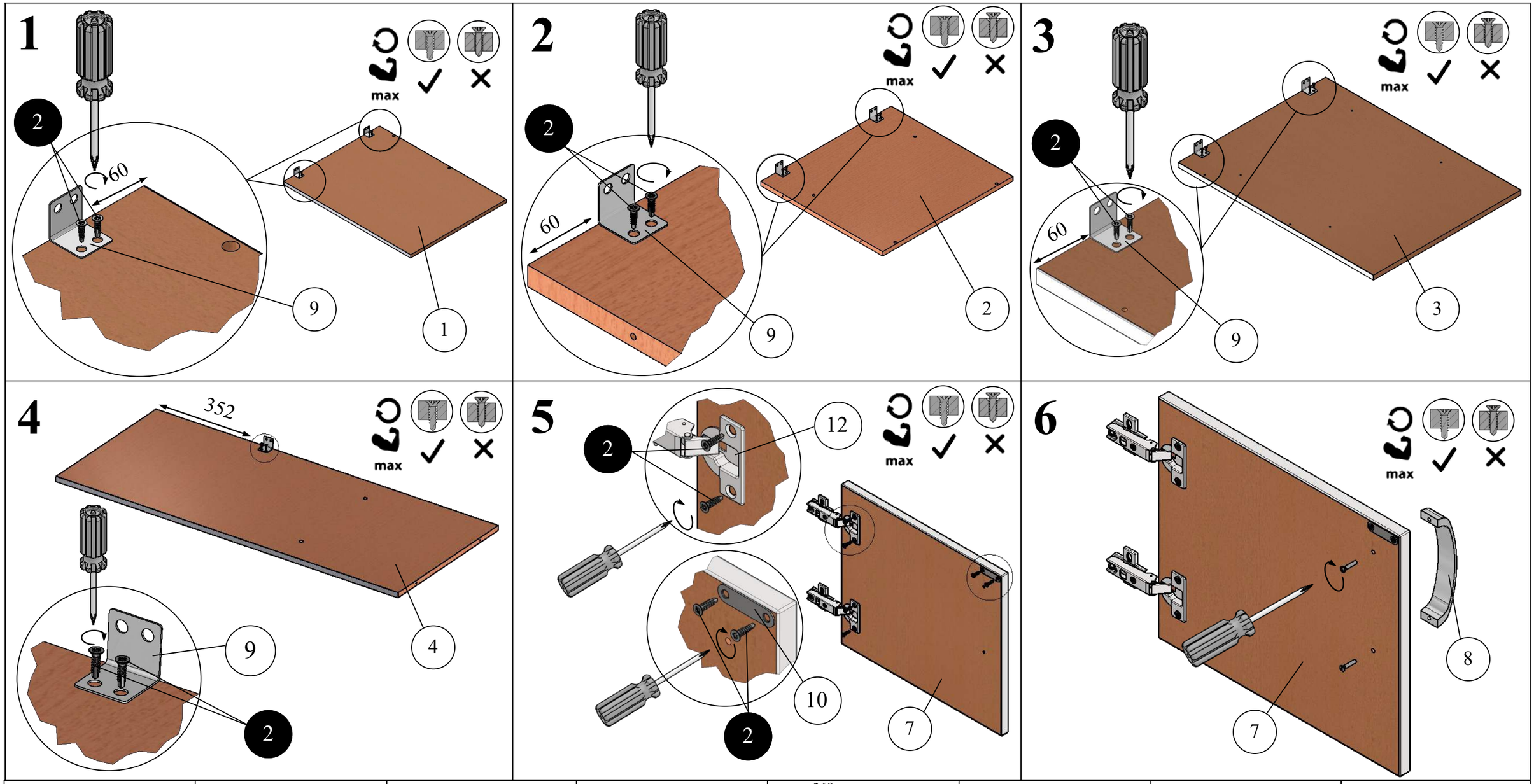
1
2
60
9
1
max
2
2
60
9
2
max
3
2
60
9
3
max
4
352
9
2
4
max
5
2
12
10
2
7
max
6
8
7
max

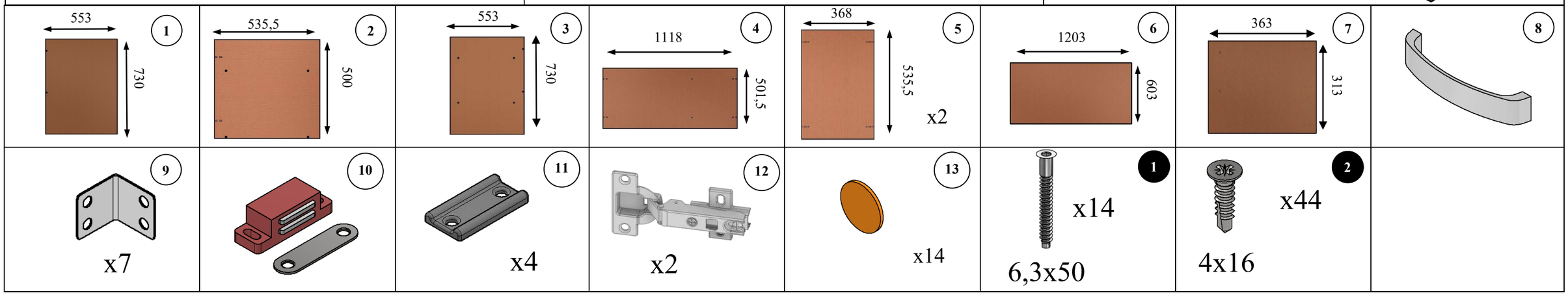
1
553
730
2
535,5
500
3
553
730
4
1118
501,5
5
368
535,5
x2
6
1203
603
7
363
313
8
9
x7
10
11
x4
12
x2
13
x14
1
x14
6,3x50
2
x44
4x16

7

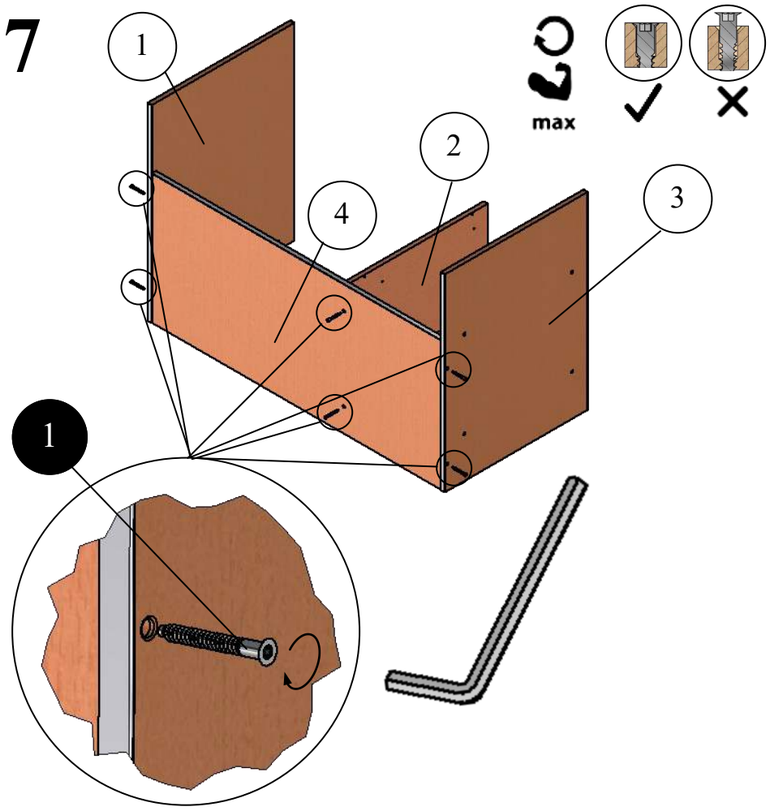

8

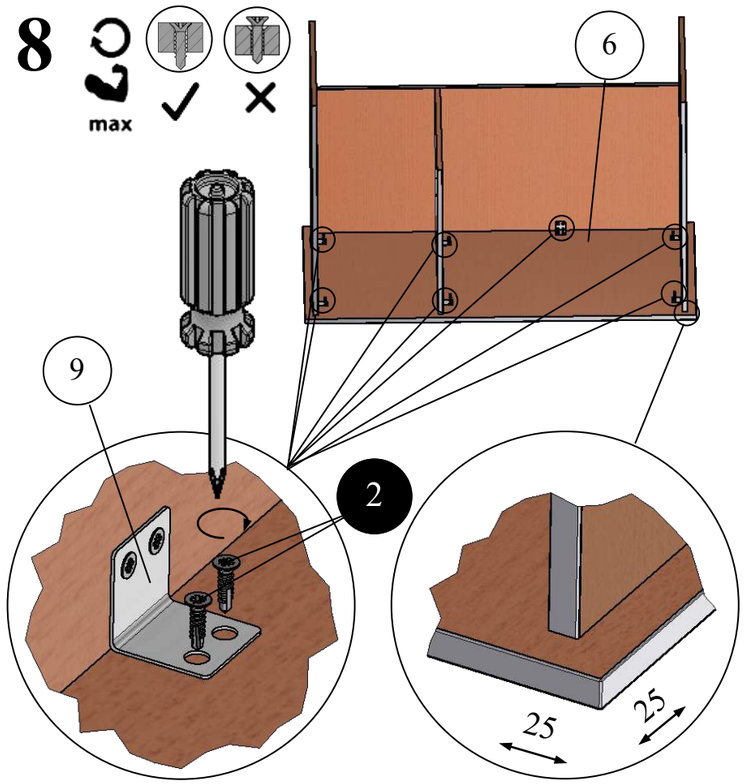

9

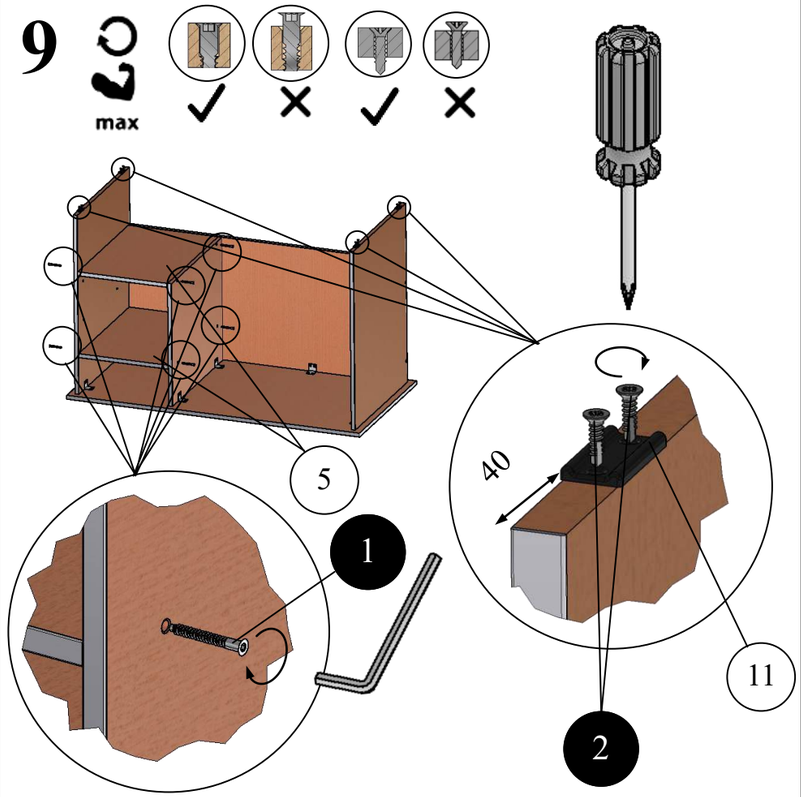

10

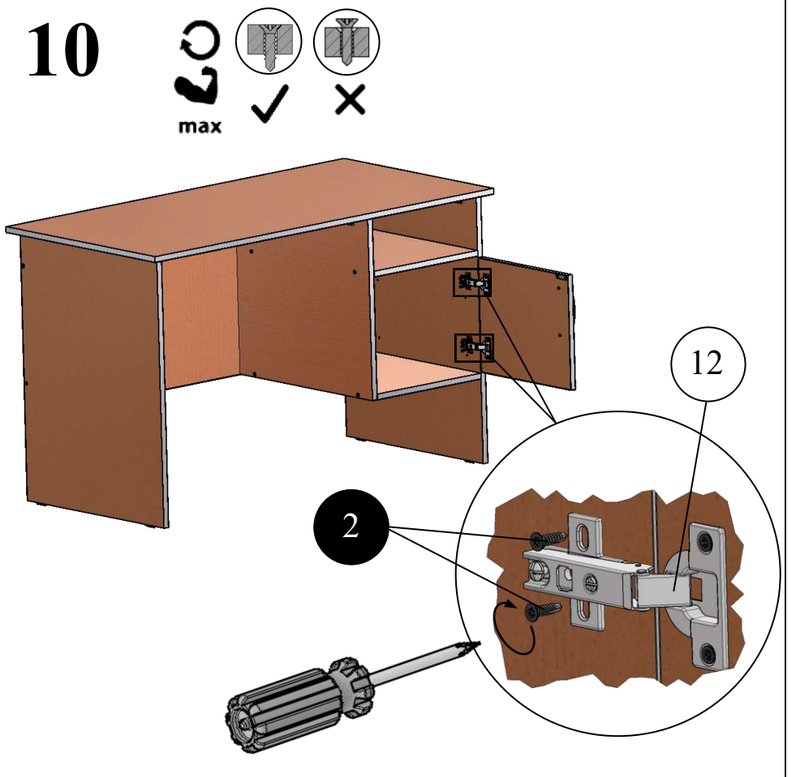

11

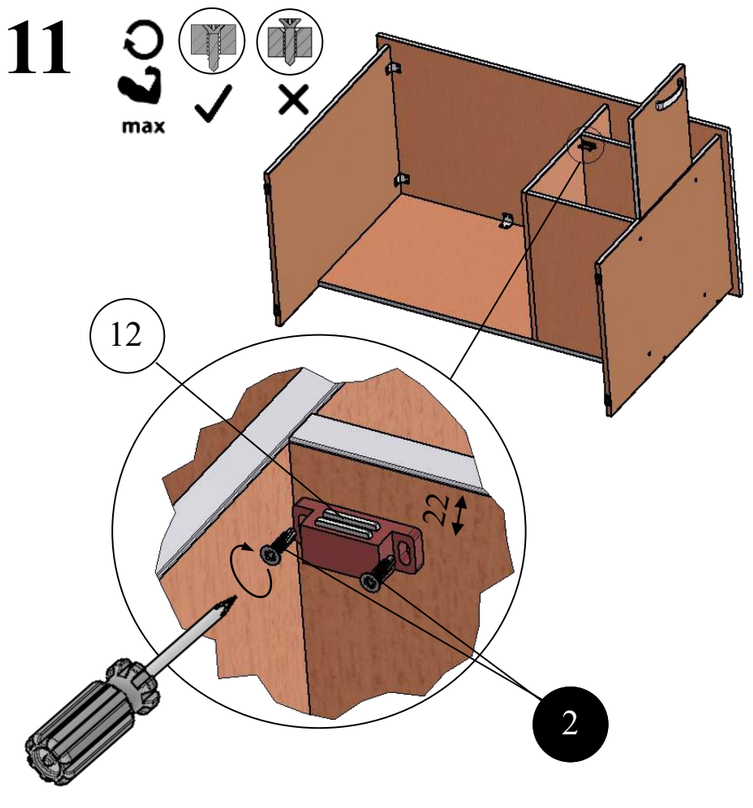

12

