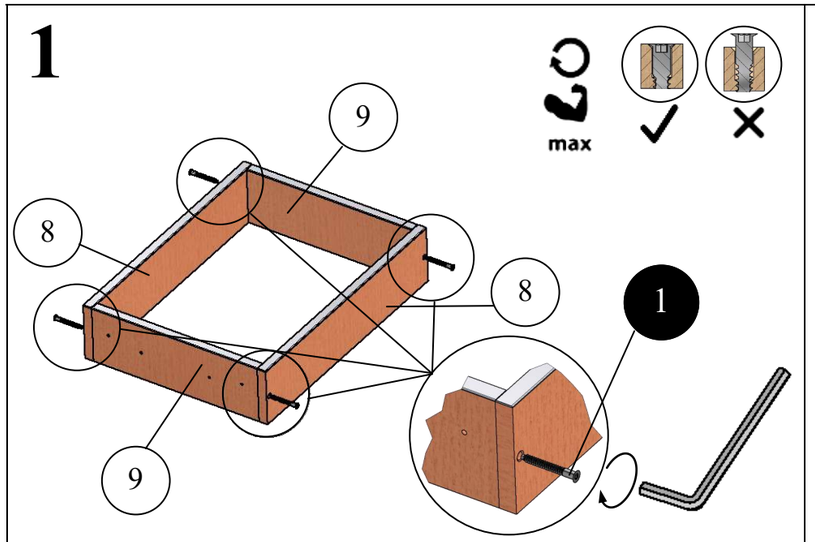

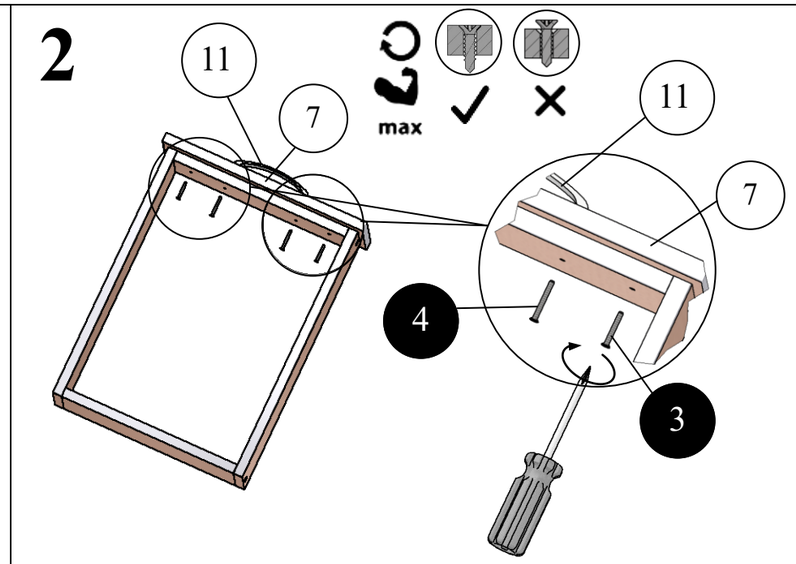

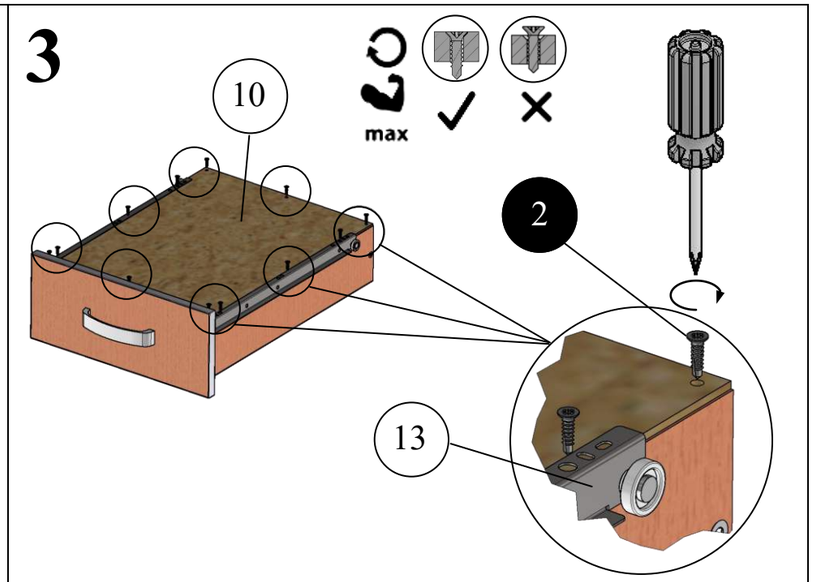

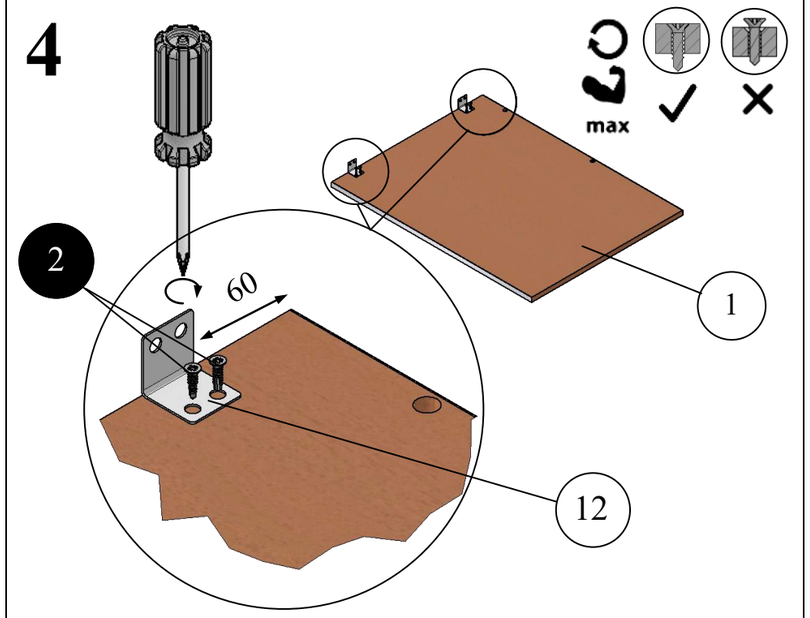

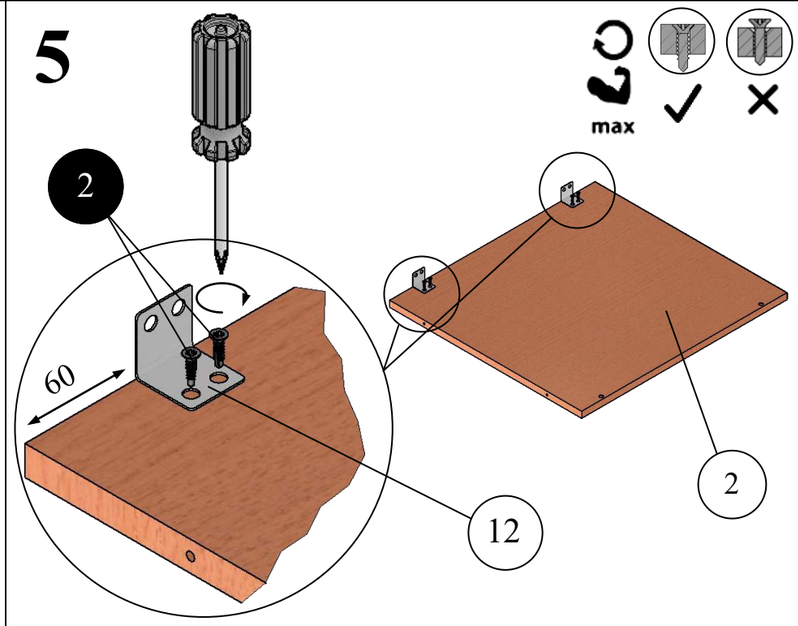

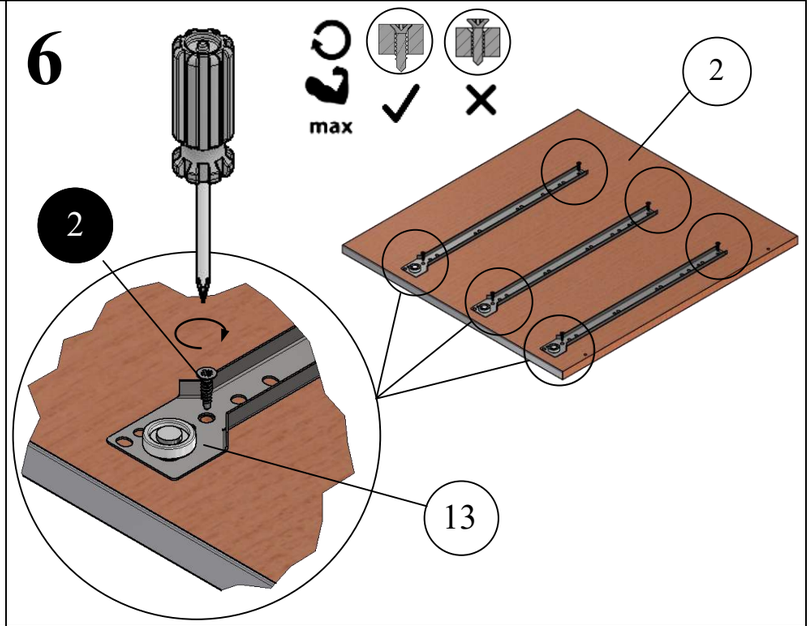

653 730 1	635,5 501,5 2	653 730 3	1418 501,5 4	368 635,5 5	1503 703 6	363 155 7 x3	450 101,5 8 x6	310 101,5 9 x6
450 340 10 x3	11 x3	12 x8	13 x3	14 x4	15 x10	1 x22 6,3x50	2 x100 4x16	3 x6 4x30	4 x6 4x35

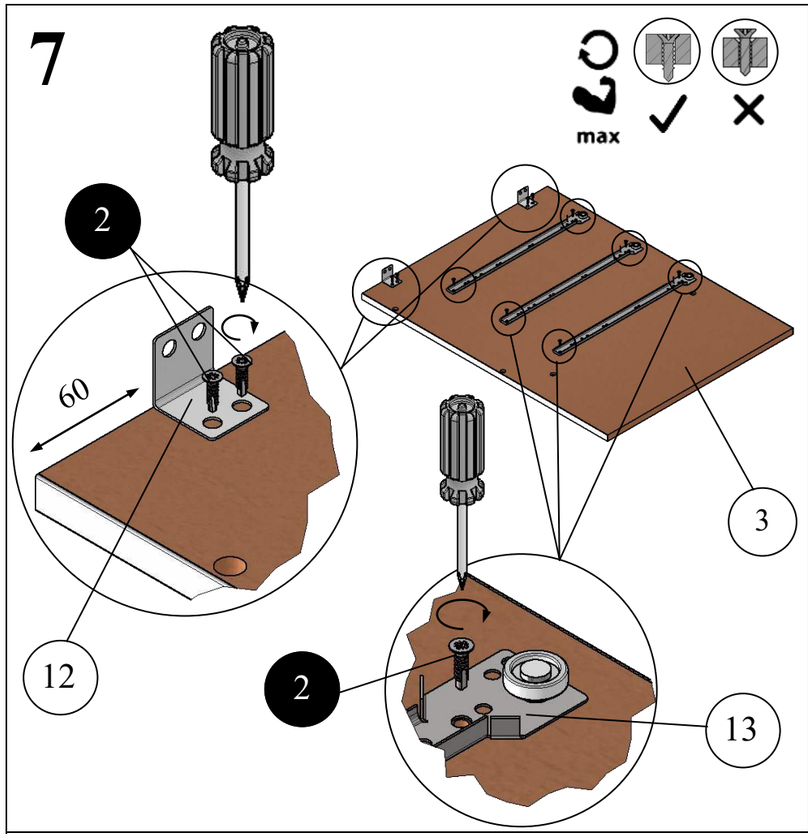
7
max
2
60
12
2
13
3

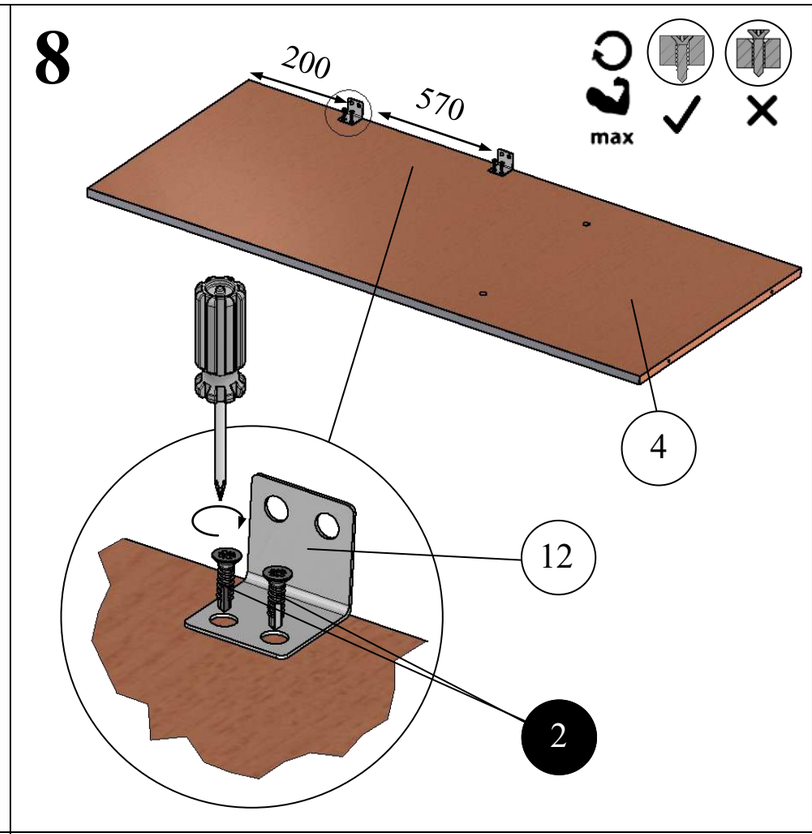
8
max
200
570
4
12
2

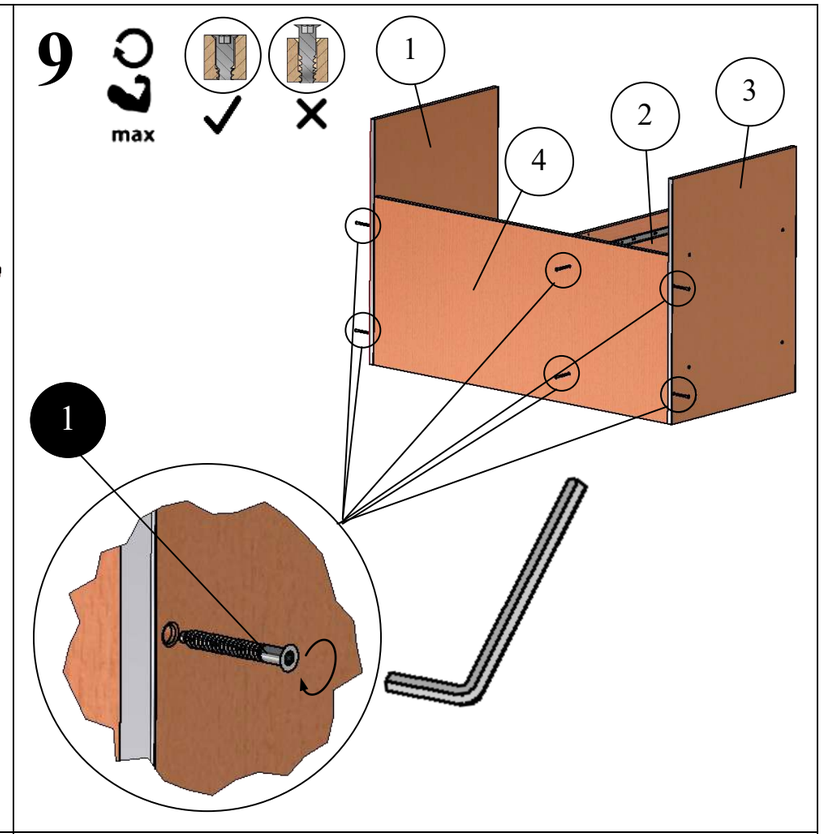
9
max
1
4
2
3
1

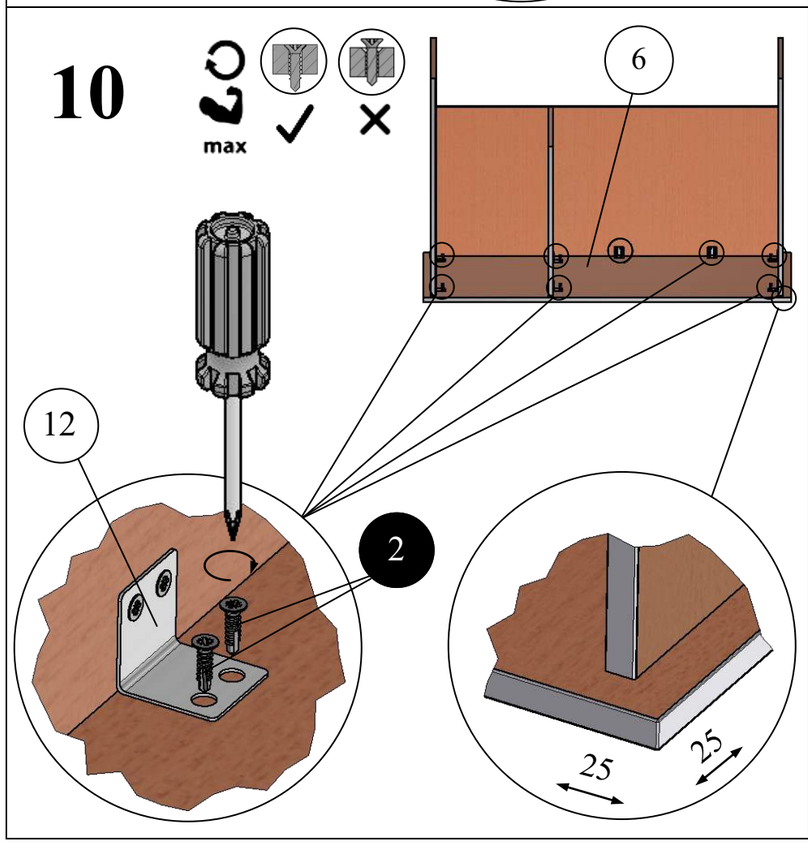
10
max
6
12
2
25
25

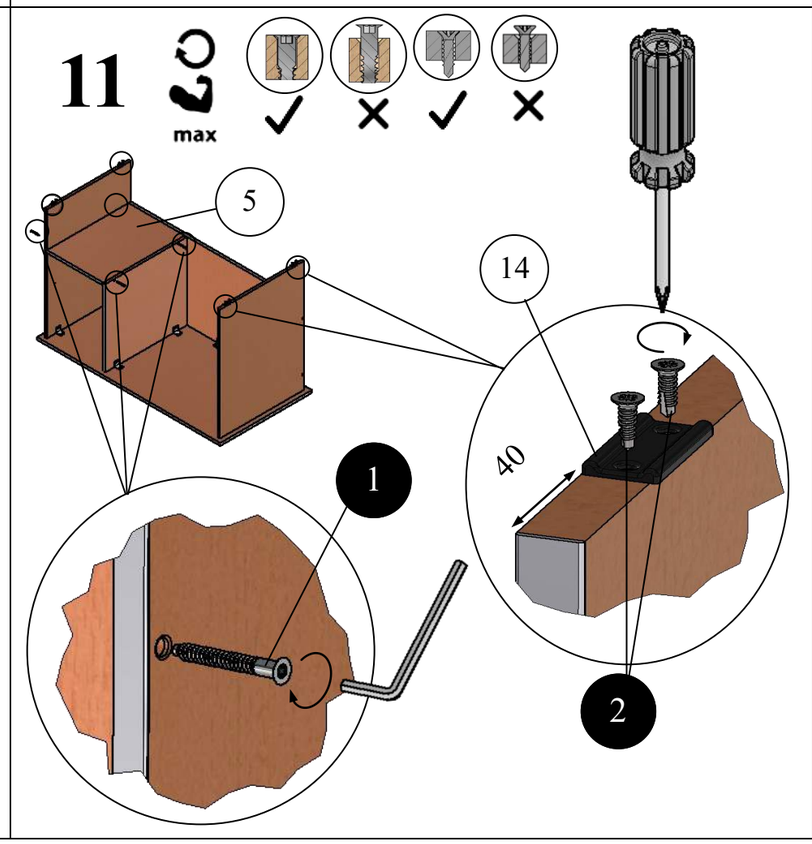
11
max
5
14
1
40
2

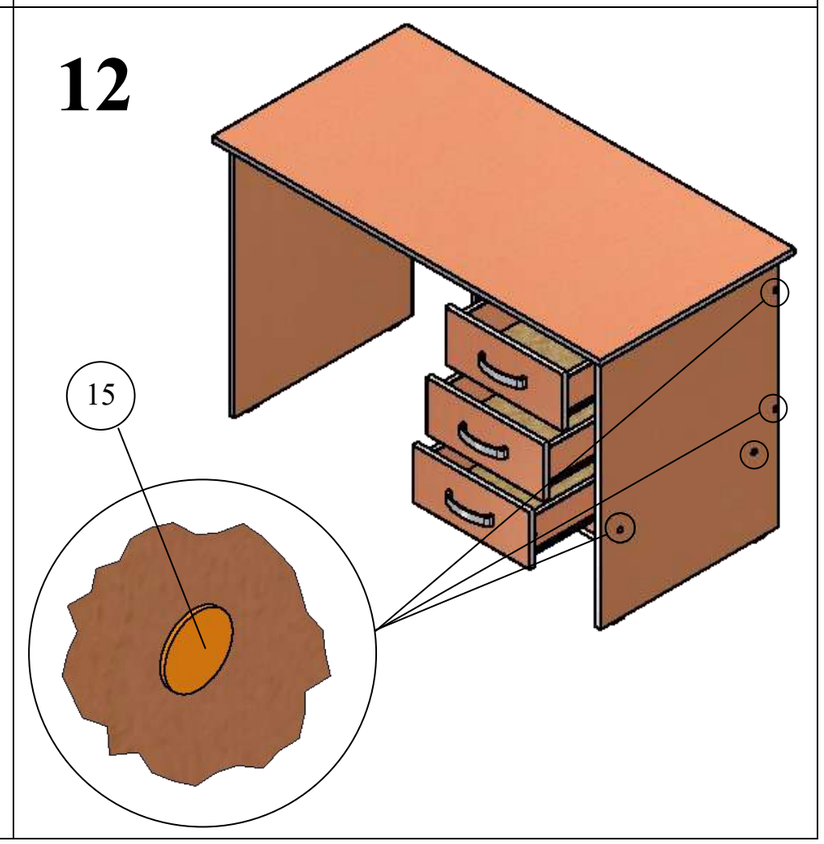
12
15